STABILISATEUR A3 EVO

Modes de vol
A3 EVO propose 4 modes de vol qui peuvent être commutés par un interrupteur à 3 positions de l'émetteur pendant le vol. La couleur de la LED indique le mode de vol actuel du gyroscope en cours d'utilisation, comme indiqué ci-dessous.

Bleu solide	Mode normal
Rouge uni	Mode NIVEAU
Bleu uni et rouge	Mode SURVOL
DEL éteinte	Mode GYRO OFF

Nous mettons à votre disposition 4 affectations de mode différentes correspondant aux 3 positions du switch dans l'item 7 du menu de réglage,
le réglage par défaut est **MODE 1** : NORMAL – LEVEL - HOVER.

Modes	Poste-1	Poste-2	Poste-3
Mode-1*	**ORDINAIRE**	**NIVEAU**	**FLOTTER**
Mode-2	ORDINAIRE	GYRO DÉSACTIVÉ	NIVEAU
Mode-3	ORDINAIRE	GYRO DÉSACTIVÉ	FLOTTER
Mode-4	NIVEAU	GYRO DÉSACTIVÉ	FLOTTER

Mode GYRO OFF
Lors du fonctionnement en mode GYRO OFF, le gyroscope sera complètement désactivé et l'avion sera complètement sous le contrôle de votre émetteur tel qu'il était avant l'installation du gyroscope. Ce mode est généralement utilisé à des fins de test uniquement.

Mode normal
Le mode NORMAL, également connu sous le nom de "mode Rate", est la fonction la plus basique du gyroscope. Il fonctionne sur la base du contrôle du taux de rotation de chaque axe de l'avion. Lorsqu'il fonctionne dans ce mode, le gyroscope ne corrigera que les mouvements de rotation en cours, une réaction momentanée sera appliquée aux servos lorsque l'avion tourne sur l'axe correspondant, après la rotation, les servos reviendront à leur position neutre dès que l'avion sera debout. encore immédiatement. Le mode NORMAL peut être utilisé avec presque toutes les tailles et tous les types d'avions. Il peut améliorer efficacement la stabilité et la précision de l'avion et réduire spécialement le point de décrochage.

MODE NIVEAU
Le mode LEVEL est également appelé « mode Auto-Level », « mode Auto-Balance ». Lorsqu'il fonctionne dans ce mode, l'avion sera automatiquement ramené en position horizontale lors du relâchement des manettes. Différent du mode ANGLE, il n'y a pas de limitation d'angle maximum dans ce mode et l'avion ne sera stabilisé que lorsqu'il n'y a pas d'entrée de commande spécifique des manettes d'aileron et de profondeur. Ce mode peut être utilisé si le pilote est désorienté et souhaite empêcher l'avion de s'écraser.

MODE SURVOL
Le mode HOVER, également appelé « mode Auto-Hover », offre les mêmes fonctionnalités que le mode LEVEL. La seule différence est que lorsque vous relâchez les manettes, l'avion sera amené en position verticale (à cabrer) et continuera à planer. Ce mode est conçu pour vous aider à apprendre les manœuvres en vol stationnaire et à réduire la probabilité de crash.

Connexion de récepteur PWM standard
Remarques:
- [MODE] est utilisé pour la commutation du mode de vol du gyroscope, connectez-le à un canal de commutation à 3 voies du récepteur pour changer le mode de vol en vol.
- [SBUS/PPM/G] est utilisé pour le réglage du gain principal à distance, connectez-le à un canal proportionnel d'un volume ou faites glisser le levier de l'émetteur pour régler le gain principal en vol.
- L'ESC ou le servo des gaz est connecté directement au canal des gaz du récepteur sans passer par le gyroscope.
- Faites attention à la polarité des fiches. La ligne de signal orange doit toujours être en haut et la marron en bas.

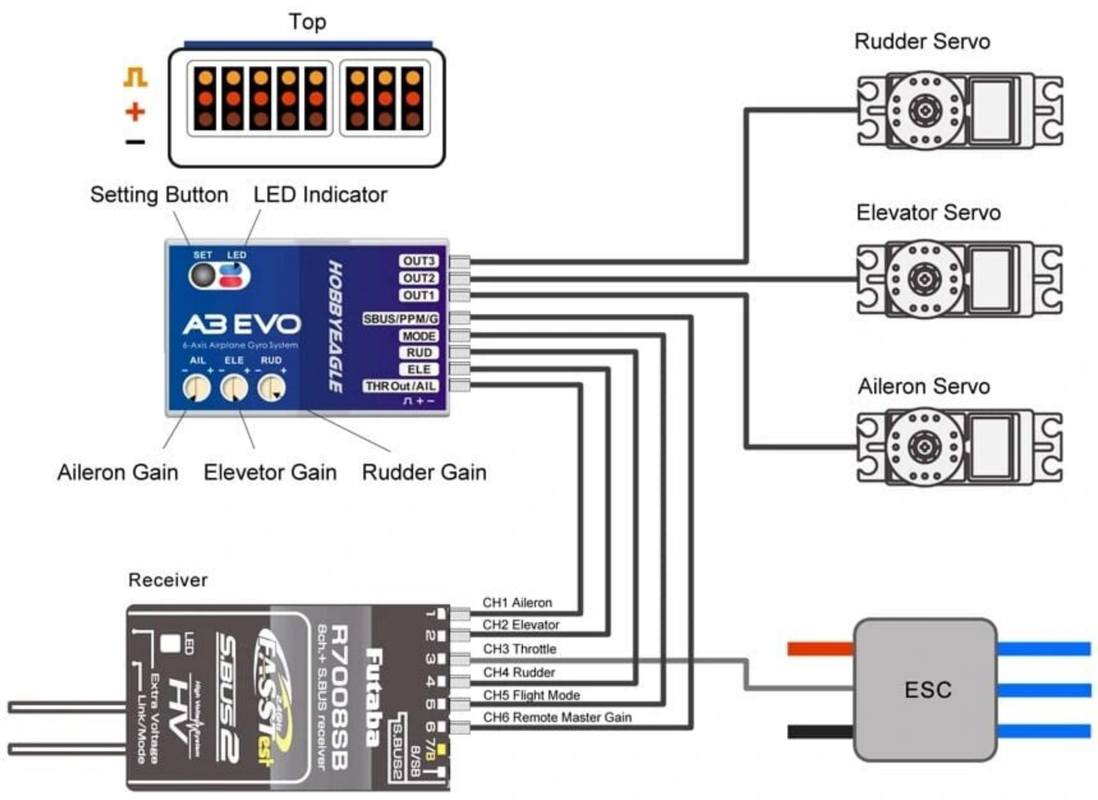

Connexion du récepteur à une seule ligne
A3 EVO prend en charge PPM et prend en charge les récepteurs série Futaba S.Bus qui vous permettent de connecter le gyroscope au récepteur avec un seul fil. Lors de l'utilisation d'un type spécifique de ces récepteurs, le type approprié d'attribution de canal de récepteur sera préréglé dans l'A3 EVO. Veuillez vous référer au tableau ci-dessous et vérifier si votre radio transmet les canaux dans le bon ordre. Si vous utilisez un récepteur PWM standard avec une disposition de câblage standard, le mappage des canaux ne s'applique pas. Lorsque A3 EVO fonctionne en mode récepteur à ligne unique, le [THR Out/AIL] peut être utilisé comme canal de sortie des gaz pour l'ESC ou le servo des gaz si un mini récepteur est utilisé sans connecteurs de sortie supplémentaires.

Tableau 1 : Mappage des canaux par défaut pour les récepteurs à ligne unique

Protocole récepteur série	AIL	ELE	THR	RUD	MODE	GAIN
Récepteur PPM	CH1	CH2	CH3	CH4	CH5	-
Pour Futaba S.Bus (FrSky SBUS ou WFLY WBUS)	CH1	CH2	CH3	CH4	CH5	-

* Veuillez noter que le Remote Master Gain est désactivé en mode ligne unique par défaut. Choisissez un numéro de canal pour le canal de gain dans l'élément 11 du menu de configuration pour activer cette fonction si nécessaire.

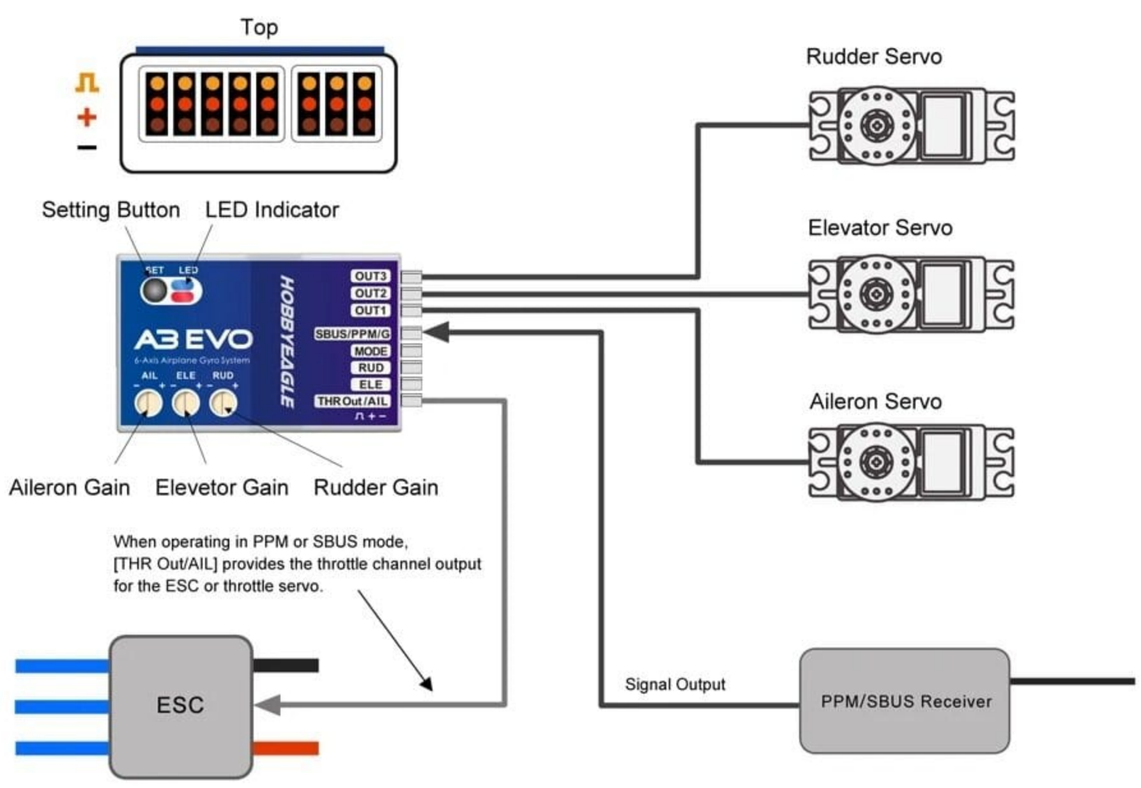

Menu des paramètres
Pour accéder au menu de configuration, appuyez sur le bouton et maintenez-le enfoncé pendant environ 2 secondes jusqu'à ce que la LED commence à clignoter rapidement en bleu et rouge. Le menu de configuration contient 11 fonctions de réglage qui ne doivent normalement être configurées qu'une seule fois après l'installation.

Sélection de la fonction
Dans le menu de configuration, la LED clignote plusieurs fois en bleu et rouge toutes les 3 secondes en boucle et le nombre de fois que la LED clignote indique à quel élément de fonction vous vous trouvez actuellement. Par exemple, un clignotement bleu et rouge signifie le premier réglage "Aileron Gyro Direction", après avoir attendu environ 3 secondes, un double clignotement bleu et rouge signifie le deuxième réglage "Elevator Gyro Direction", et ainsi de suite.

Commutation d'options
Lorsque vous atteignez la fonction que vous souhaitez utiliser, appuyez brièvement sur le bouton pour y accéder. Après avoir entré, l'option actuellement sélectionnée est indiquée par la couleur de la LED. Chaque pression courte sur le bouton fait avancer l'option à la valeur suivante. Une fois votre sélection terminée, attendez 5 secondes jusqu'à ce que la LED commence à clignoter rapidement, ce qui indique que la modification est enregistrée, puis vous serez automatiquement ramené au niveau du menu de configuration. Si vous ne voulez rien changer, attendez simplement le délai d'attente sans aucune opération.

Sortie du menu
Pour quitter le menu, maintenez à nouveau le bouton enfoncé pendant 2 secondes jusqu'à ce que la LED commence à clignoter rapidement en bleu et rouge.

SETUP MENU

		The number of times the LED flashes represents the setting function item	Blue	Red	Blue&Red	Blue Flashing	Red Flashing	Blue&Red Flashing
1	Aileron Gyro Direction	1 flash	Normal*	Reversed				
2	Elevator Gyro Direction	2 flashes	Normal*	Reversed				
3	Rudder Gyro Direction	3 flashes	Normal*	Reversed				
4	Wing Type	4 flashes	Standard*	Delta-wing	V-Tail			
5	Receiver Type	5 flashes	PWM*	PPM	SBUS			
6	Mount Orientation	6 flashes	Flat*	Flat Inverted	Upright	Upright Inverted		
7	Flight Mode Allocation	7 flashes	Mode-1*	Mode-2	Mode-3	Mode-4		
8	Servo Frequency	8 flashes	50Hz*	100Hz	200Hz			
9	Level Calibration	9 flashes	DO NOT move the airplane while the LED is blinking Blue rapidly.					
10	Hover Calibration	10 flashes	DO NOT move the airplane while the LED is blinking Blue rapidly.					
11	Remote Master Gain	11 flashes	Disabled*	CH6	CH7			

Press and hold the button for about 2 seconds to get into the Setup Menu, refer to the user manual for the meanings of the options and the operating instructions. * is the default setting in the above table.